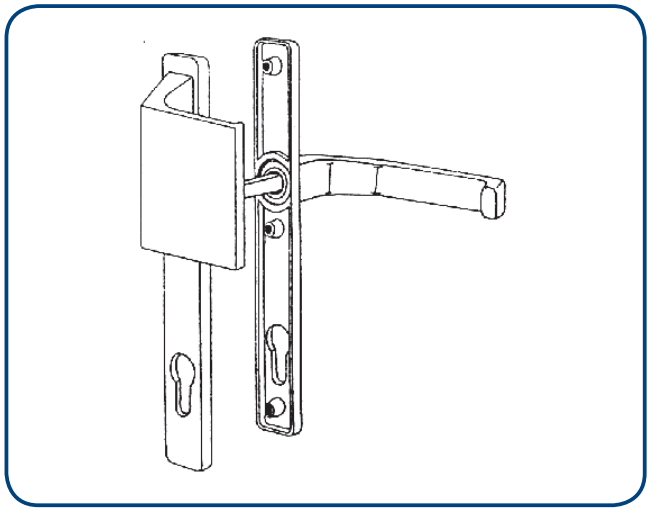

Manete / Puxador Dirigente TS

Descrição	Modelo	Referências	Cor
Conjunto	Dirigent TS	H-01217-45-R/L-1	Alumínio
		H-01217-45-R/L-5	Castanho
		H-01217-45-R/L-7	Branco

Guarnição 1 Manete / 1 Puxador
Medidas: 28 x 220 x 9 x 92
Cubo de 8mm
Peças Soltas (cores sob consulta)

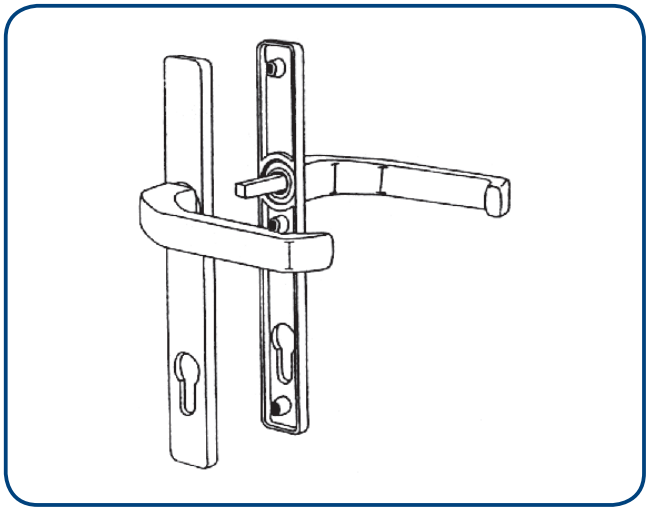

Manete / Manete Dirigente TS

Descrição	Modelo	Referências	Cor
Conjunto	Dirigent TS	H-01215-45-0-1	Alumínio
		H-01215-45-0-5	Castanho
		H-01215-45-0-7	Branco

Guarnição 1 Manete / 1 Manete
Medidas: 28 x 220 x 9 x 92
Cubo de 8mm
Peças Soltas (cores sob consulta)

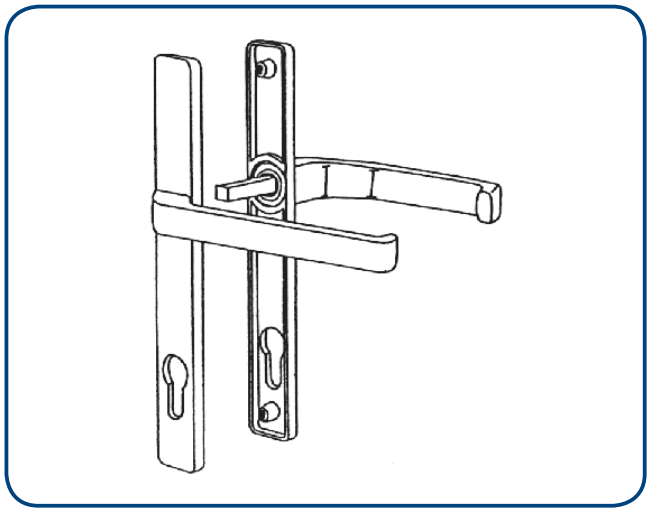

Manete / Manete Plana Dirigente TS

Descrição	Modelo	Referências	Cor
Manete Interior	Dirigent TS	H-01200-45-0-1	Alumínio
		H-01200-45-0-5	Castanho
		H-01200-45-0-7	Branco
Manete Exterior Plana		H-01209-45-0-1	Alumínio
		H-01209-45-0-5	Castanho
		H-01209-45-0-7	Branco
Conj. 3 Parafusos + Cubo		H-01212-13-0-*	

*Cores: 5, 7

Guarnição 1 Manete / 1 Manete Plana Exterior
Medidas: 28 x 220 x 9 x 92
Cubo de 8mm

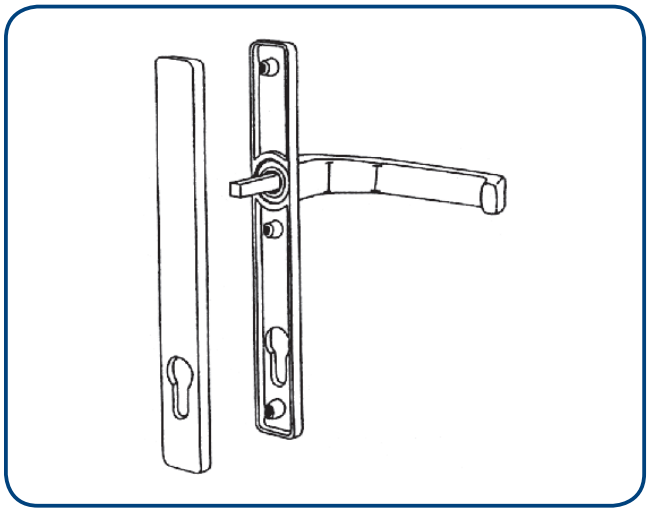

Manete / Placa Dirigente TS

Descrição	Modelo	Referências	Cor
Manete Interior	Dirigent TS	H-01200-45-0-1	Alumínio
		H-01200-45-0-5	Castanho
		H-01200-45-0-7	Branco
Placa Exterior Plana		H-01211-45-0-1	Alumínio
		H-01211-45-0-5	Castanho
		H-01211-45-0-7	Branco
Conj. 3 Parafusos + Cubo		H-01212-13-0-*	

*Cores: 5, 7

Guarnição 1 Manete / 1 Placa Exterior
Medidas: 28 x 220 x 9 x 92
Cubo de 8mm

06/2018

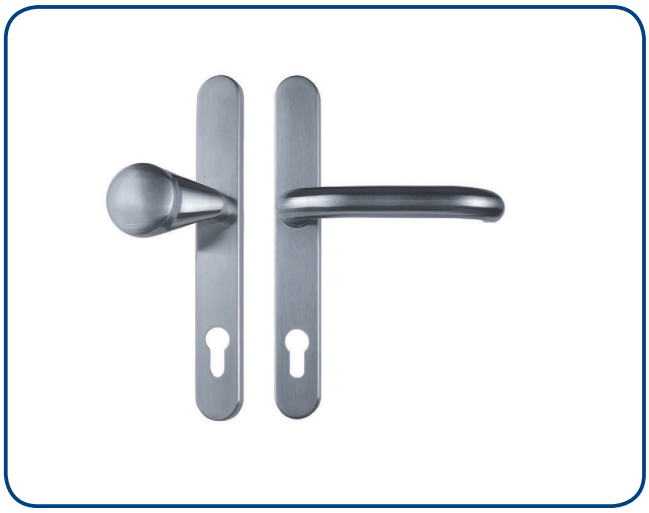

Manete / Puxador Inox Rondo

Descrição	Modelo	Referências	Cor
Conjunto	Inox Rondo	Sob consulta	Inox

Guarnição 1 Manete / 1 Puxador

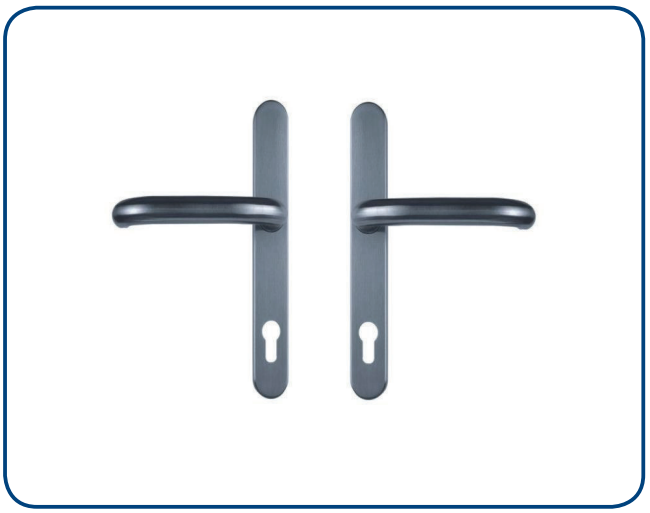

Manete / Manete Inox Rondo

Descrição	Modelo	Referências	Cor
Conjunto	Inox Rondo	Sob consulta	Inox

Guarnição 1 Manete / 1 Manete

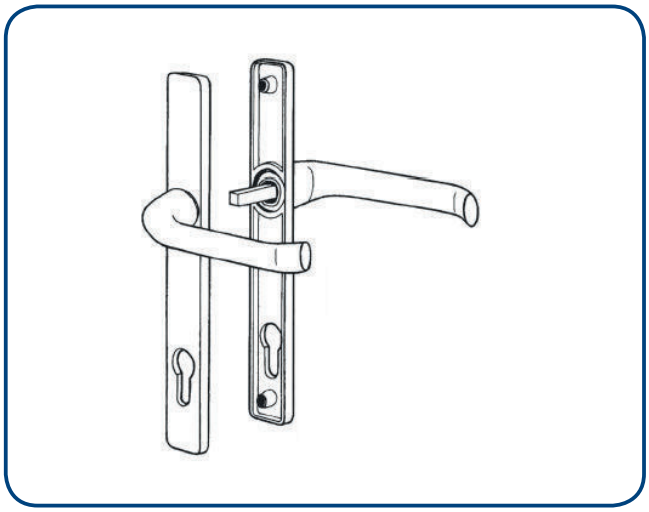

Manete / Manete Adagio Latão

Descrição	Modelo	Referências	Cor
Conjunto	Adagio	L-81MM-070508-3	Latão

Guarnição 1 Manete / 1 Manete
Medidas: 28 x 220 x 9 x 92
Cubo de 8mm

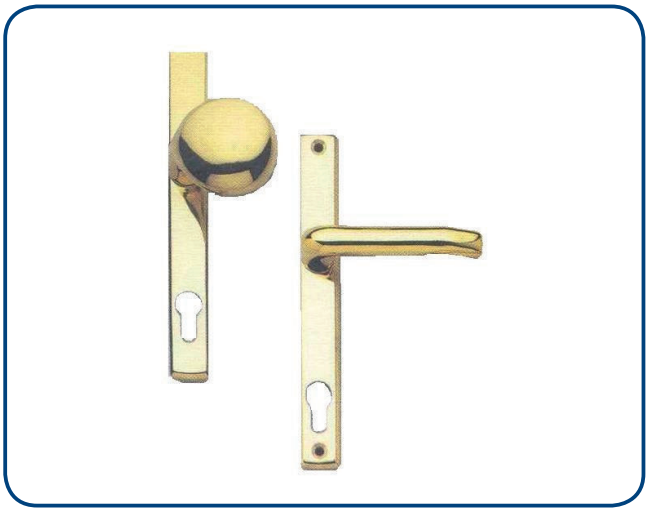

Manete / Puxador Adagio Latão

Descrição	Modelo	Referências	Cor
Conjunto	Adagio	L-81MP-070730-3	Latão

Guarnição 1 Manete / 1 Puxador
Medidas: 28 x 220 x 9 x 92
Cubo de 8mm

Soluções Complementares de Monoblocos

Descrição	Modelo	Referências	Acabamento
Manete / Manete	28 / 70 Dir.	H-01215-51-0-7	Branco

06 / 2018

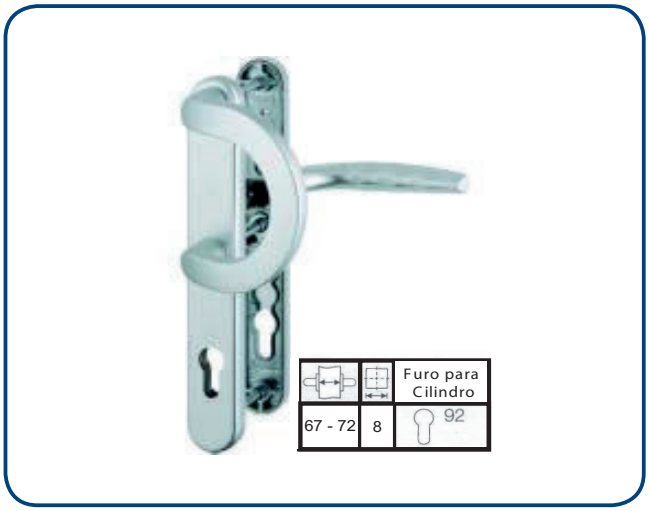

Manete / Puxador Luxemburgo

Descrição	Modelo	Referências	Cor
Conjunto	Luxemburgo	L-812152841-5	Castanho F8707
		L-813373831-6	Preto F9714
		L-812152745-7	Branco Ral 9016
		L-812202378-C	Titânio F9

Guarnição 1 Manete / 1 Puxador

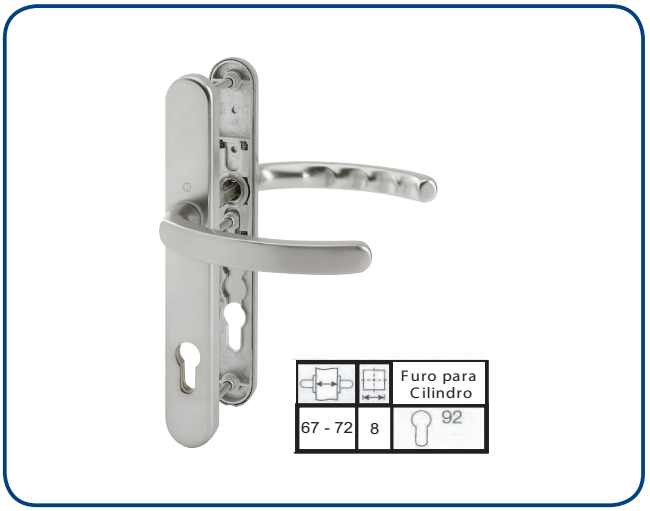

Manete / Manete Luxemburgo

Descrição	Modelo	Referências	Cor
Conjunto	Luxemburgo	L-816990741-5	Castanho F8707
		L-813373929-6	Preto F9714
		L-81836499-7	Branco Ral 9016
		L-816990949-C	Titânio F9

Guarnição 1 Manete / 1 Manete

Manete / Puxador Atlanta

Descrição	Modelo	Referências	Cor
Conjunto	Atlanta	L-813096061-1	Alumínio F1
		L-812744425-5	Castanho F8707
		L-813096087-7	Branco Ral 9016
		L-813096079-C	Titânio F9

Guarnição 1 Manete / 1 Puxador

Manete / Manete Atlanta

Descrição	Modelo	Referências	Cor
Conjunto	Atlanta	L-812570461-1	Alumínio F1
		L-812570496-5	Castanho F8707
		L-812570517-7	Branco Ral 9016
		L-812570488-C	Titânio F9
		L-812767601-3	Latão

Guarnição 1 Manete / 1 Manete

Descrição	Modelo	Referências
Parafusos + cubo folha 80	Man/Man	L-813072325-*
Parafusos + cubo folha 80	Man/Pux	L-813092465-*

* cor - 1, 5, 7, 6

06 / 2018

Manete / Puxador Neptuno

Descrição	Modelo	Referências	Cor
Conjunto	Neptuno 32/92	L-8145-21-494-R-7	Branco Ral 9016
		L-8145-21-494-R-5	Castanho (RAL 8019)
		L-8145-21-494-R-6	Preto (RAL 9005 Mate)
	35/92	L-8145-21-282-R-1	Alumínio
	Neptuno 24/92	L-8145-21-246-R-*	

Guarnição 1 Manete / 1 Puxador

Manete / Manete Neptuno

Descrição	Modelo	Referências	Cor
Conjunto	Neptuno 32/92	L-8145-21-270-1	Alumínio
		L-8145-21-327-5	Castanho (RAL 8019)
		L-8145-21-327-6	Preto (RAL 9005 Mate)
		L-8145-21-327-7	Branco Ral 9016
	Neptuno 24/92	L-8145-21-446-*	

Guarnição 1 Manete / 1 Manete

Manete / Manete Reduzida Neptuno

Descrição	Modelo	Referências	Cor
Conjunto	Neptuno	L-8145-21-475-1	Alumínio
		L-8145-21-475-5	Castanho (RAL 8019)
		L-8145-21-475-6	Preto (RAL 9005 Mate)
		L-8145-21-475-7	Branco Ral 9016

Guarnição 1 Manete / 1 Manete Reduzida

Manete Interior Neptuno

Descrição	Modelo	Referências	Cor
Conjunto	Neptuno	L-8145-21-477-1	Alumínio
		L-8145-21-477-5	Castanho (RAL 8019)
		L-8145-21-477-6	Preto (RAL 9005 Mate)
		L-8145-21-477-7	Branco Ral 9016

Guarnição 1 Manete Interior

Cores: 1 ou 11 - Alumínio, 5-Bronze escuro, 6-Preto (RAL 9005), 7-Branco (RAL 9016)

06 / 2018

Placa Exterior

Descrição	Modelo	Referências	Cor
Conjunto	Neptuno	L-8145-29-018-1	Alumínio
		L-8145-29-018-3	Latão
		L-8145-29-018-5	Castanho (RAL 8019)
		L-8145-29-018-6	Preto (RAL 9005 Mate)
		L-8145-29-018-7	Branco Ral 9016
Guarnição 1 Placa Exterior			

06 / 2018