PT

Ferragem Corredora-Elevadora GU 934/ 937

Instruções de Utilização e Manutenção:

Utilização da ferragem corredora-elevadora

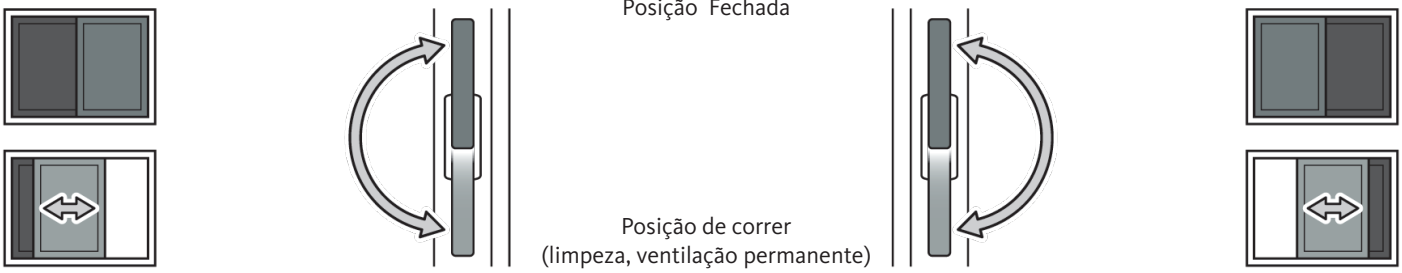

Utilização da ferragem elevadora-corredora com sistema de micro ventilação

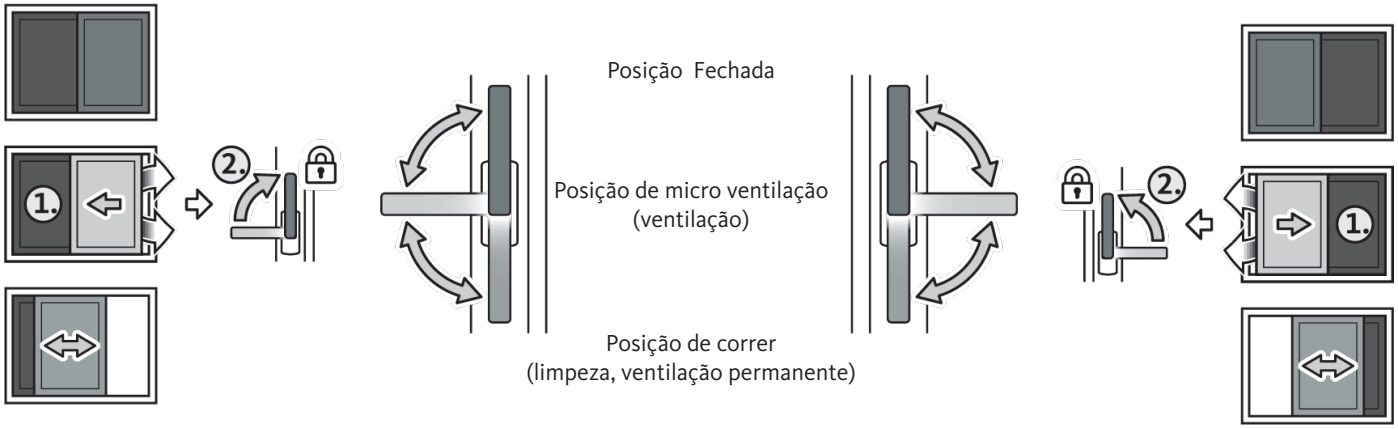

Utilização da ferragem corredora-elevadora com dispositivo de segurança limita a velocidade speed limiter

Ao abrir e fechar reduz a velocidade de fecho para 0,2m/s

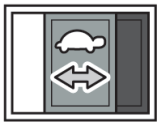

Utilização da ferragem corredora-elevadora com cilindro:
Proceda da seguinte forma para fechar a corredora-elevadora.
- Feche completamente a folha corredora colocando a manete na posição de fechado. (1.)
- Para fechar rode a chave que está no cilindro para o lado direito. (2.)

O sistema não irá fechar a folha não estiver completamente fechada com a manete na posição correta. Para destrancar fazer de forma inversa.

Manutenção
Esta é uma ferragem de alta qualidade produzida pela empresa Gretsh Unitas e comercializada pela Cruzfer, no entanto cada porta corredora elevadora está sujeita a um desgaste normal. A suavidade do manuseamento tanto da porta como da ferragem assim como, a sua longevidade dependem dos cuidados que se deverá ter na sua manutenção.

Nota: Os carros inferiores não precisam de manutenção

Lubrificação do sistema fecho (1 vez por ano)
• Abra a corredora. (1.)

• Coloque a manete na posição de fechado. (2.)

• Lubrifique na cremona os rasgos que estão abertos que servem para fechar nos elementos de fecho que estão no aro utilizar utilizar produtos ácidos ou alcalinos para que não afete a proteção que a ferragem tem contra a corrosão. (3.)

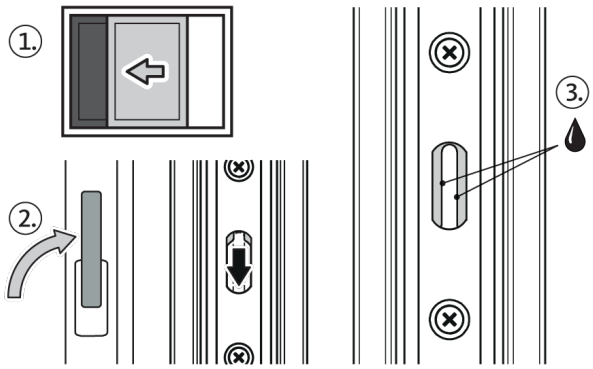

Limpeza do perfil de correr inferior (caso seja necessário)
• Mantenha o perfil inferior livre de sujidade e de excesso de pó,não utilize detergentes ácidos ou alcalinos.

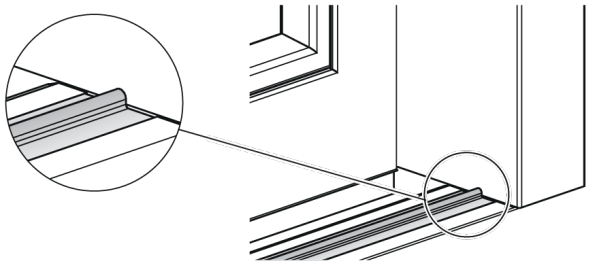

Limpeza da manete (1 vez por ano caso seja necessário)
• Rodar a manete 90º e deixar ficar nesta posição. (1.)

• Colocar a ponta de de uma chave de fenda debaixo da capa de cobertura da manete (utilizar um calço se achar necessario) e puxe com cuidado até que a capa de cobertura se solte. (2.) (3.)

• Retire a capa para um dos lados. (4.)

• Reaperte os parafusos existentes. (5.)

• Utilize uma chave allen para desapertar o prisioneiro de forma manual. (6.)

• Volte a colocar a capa de cobertura na manete e pressione até ouvir um “clic” na parte inferior e superior da peça, esta só deve estar bem colocada quando estiver encostada com a manete. (7.)

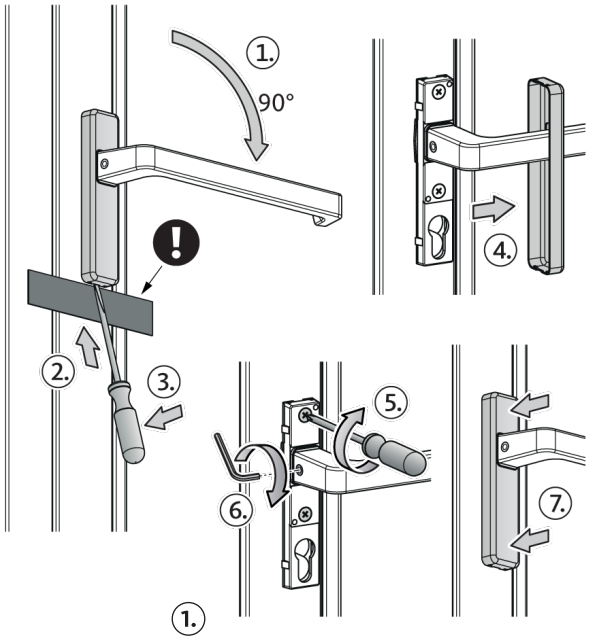

Recomendamos que realize um contrato de manutenção.

Em caso de surgirem avarias que não permitam o bom funcionamento da janela, é necessário contactar um especialista.

As ferragens não se devem pintar nem envernizar.

Ajuste da pressão da janela no ponto de fecho que se encontra no aro (só para portas de madeira)

• Coloque a chave de afinação no ponto de fecho. (1.)

Ajuste a pressão da seguinte forma:

• Para fazer aumentar a pressão da folha rode a chave no **sentido do relógio.** (2.)

• Para fazer diminuir a pressão da folha rode a chave no **sentido contrário do relógio.** (2.)

Assegure-se que o ponto de fecho fica na posição vertical depois do ajuste ter sido feito

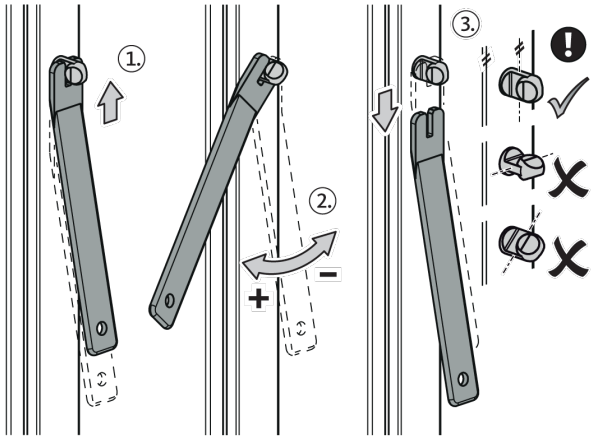

Desmontagem da janela corredora-elevadora

• Coloque a manete na posição de correr. (1.)

• Abra a corredora-elevadora até ¼ da largura da janela. (2.)

• Coloque a manete na posição de fechado. (3.)

• Retire os parafusos das guias superiores. (4.)

• Retire as guias superiores. (4.)

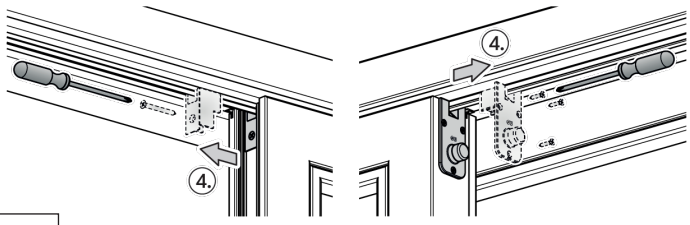

ATENÇÃO
A corredora-elevadora tem um peso elevado, no mínimo serão precisas duas pessoas.

• Faça subir a folha corredora (5.1) e de seguida puxe a parte inferior até esta vir para o lado de dentro. (5.2)

• Faça descer a parte superior fazendo com que esta se solte da guia superior. (6.)

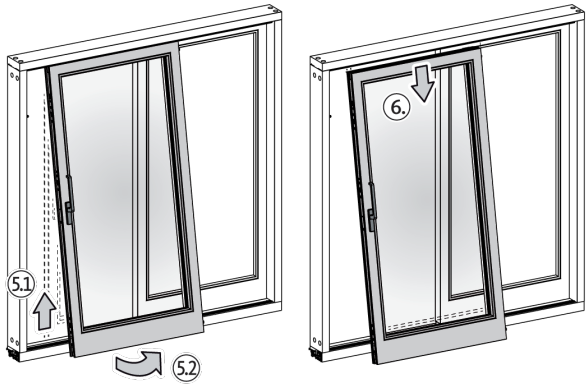

Montagem da corredora elevadora

• Encaixe a folha corredora por baixo do perfil superior. (1.)

• Faça subir a folha corredora (2.1) de forma a poder colocá-la em cima do perfil inferior. (2.2)

• Coloque as guias superiores nas laterais da corredora elevadora. (3.)

• Faça a fixação das guias com os parafusos correspondentes. (3.)

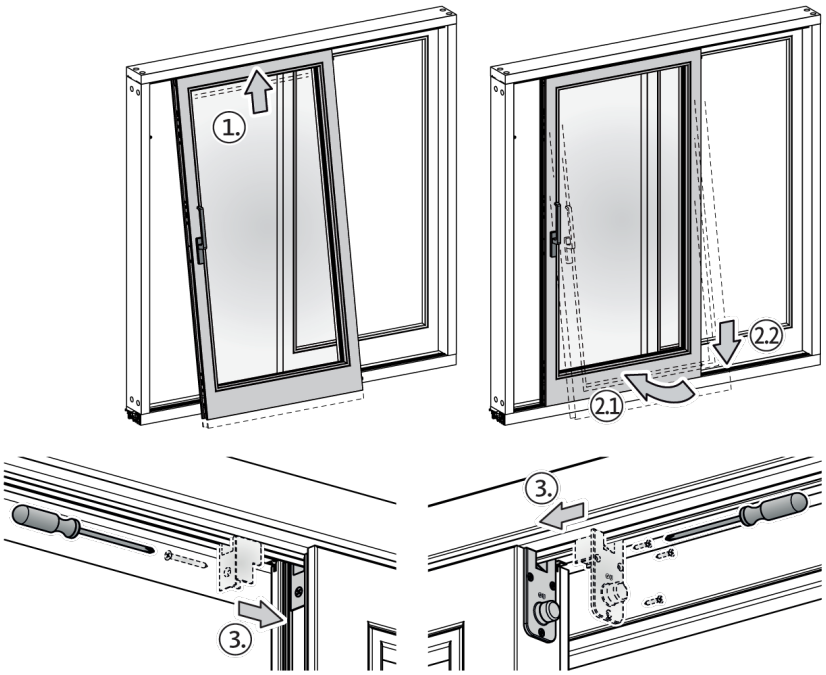

Instruções de Segurança

PERIGO

Perigo de queda, janela aberta.
Não deixe a janela aberta sem supervisionamento.

AVISO

Perigo de esmagamento ou entalamento.
Ao fechar a janela, verifique que não há nenhuma parte do corpo entre a folha e o aro da janela.

AVISO

Perigo de lesões e de danos causados na ferragem, aquando na posição de fecho ou abertura a velocidade de deslizamento da porta for excessivo. Guiar a porta manualmente em todo o sentido de deslizamento até ao fim, tanto quando for para fechar, como a abrir.

AVISO

Avaria ou dano na janela por peso excessivo da folha.
Não adicione peso adicional a folha.

AVISO

Danos na folha por objectos entalados.
Não coloque objectos entre a folha e o aro.

Garantia
Leia as instruções de segurança e as instruções de manutenção e manuseamento.
A conformidade com as indicações e instruções é essencial para manter quaisquer direitos de garantia.