Redes Mosquiteiras
WAREMA-CRUZFER

Na busca das melhores soluções e face aos pedidos dos mercados, a "WAREMA - CRUZFER" lança uma completa linha de redes mosquiteiras com soluções para todos os tipos de vãos.

A rede mosquiteira, torna-se cada vez mais a solução para uma noite longa e repousada, como a certeza da ausência dos desagradáveis mosquitos.

O sistema de mosquiteiros, podem ser montados no exterior ou no interior, com diversos tipos de montagem: com aro fixo; com sistema vertical de rolo; com sistemas de correr ou de batente (especialmente em janelas de passagem).

Rede mosquiteira em fibra de vidro, disponível na cor preta. Perfis, caixa de recolha e diversos tipos de terminais acessórios em cor, branco Ral 9016, castanho Ral 8014 e em cor de alumínio natural C-0 ou outras conforme nossa carta de cores standard.

- Proteção efetiva contra insetos;
- Opção de filtro do ar a poléns e poeiras;
- Os vários tipos de montagem adaptam-se mesmo a janelas de grandes dimensões;
- Perfis minimalistas e resistentes enquandram-se na fachada de forma discreta e funcional;
- Possível acionamento elétrico com a tela EasyZip com rede mosquiteira (Ver informação Pág. 48-51)

TIPOS DE REDES

Rede Mosquiteira Vision Air	Permeabilidade ao ar	Proteção contra insetos	Retenção de Pólen	Retenção de poeiras
47008 (Standard)	19,133 l/m²/s	100 %	-	-
47009 (Opcional)	10,000 l/m²/s	100 %	86 %	-
47010 (Opcional)	7,400 l/m²/s	100 %	93%	75 %

Redes mosquiteiras para janelas

Aro Fixo (F.V.10)

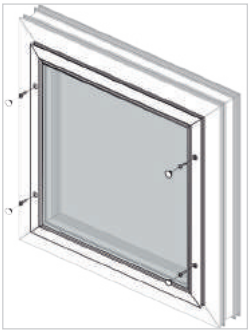

Aro Fixo com mola (F.S.10)

Sistema de Rolo (R.*.20)

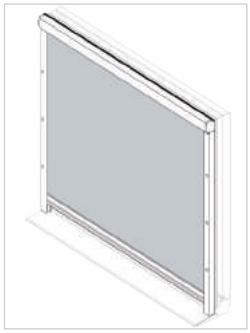

Redes mosquiteiras para portas

Sistema de Plissado (P1.Q.20)

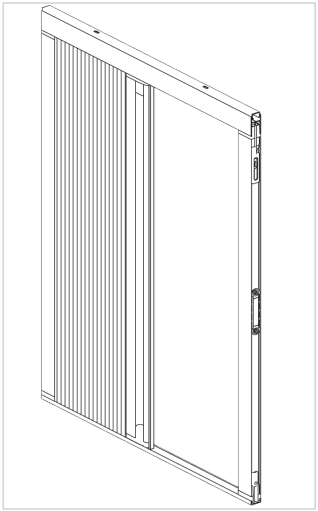

Sistema deslizante (S*.Z.20)

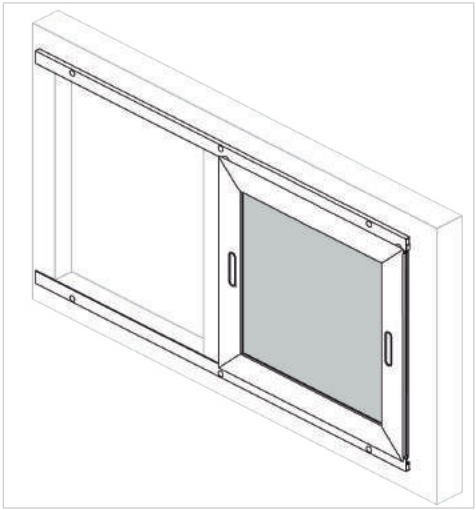

Sistema deslizante (S*.L.20)

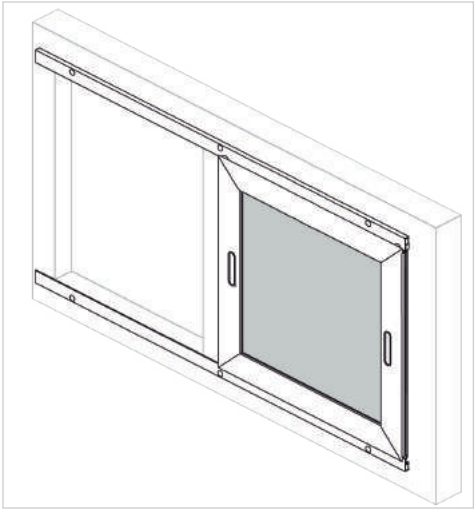

Características Principais

Sistema R.S.20 e R.W.20

Caixa de recolha - em alumínio extrudido com 42x54 mm, lacada à cor branca Ral 9016, castanho à cor Ral 8014 ou em cor de alumínio natural C-0. Outras cores disponíveis sob consulta.

Guias laterais - em alumínio extrudido com 24x34 mm, lacadas á cor branca Ral 9016, castanho à cor Ral 8014 ou em cor de alumínio natural C-0. Outras guias e cores disponíveis sob consulta.

Sistema de Plissado P1.Q.20

Perfis de fixação e folha - em alumínio extrudido, com aro perimetral de 18x30 mm, guia superior de 18x35 mm e inferior de 18x7 mm e perfil deslizante móvel de 18x48 mm, lacados à cor branca Ral 9016, castanho à cor Ral 8014 ou em cor de alumínio natural C-0. O Sistema Plissado pode ser aplicado entre ombreiras ou frontal à parede com aro de fixação perimetral de remate (P1.Q.21)Outros perfis de fixação e cores sob consulta.

Sistema deslizante S1.Z.20 e S2.Z.20

Perfis de aro e folha - em alumínio extrudido, perfis de fixação direta ao caixilho com 11x30 mm, folhas 14x58 mm, lacados à cor branca Ral 9016, castanho à cor Ral 8014 ou em cor de alumínio natural C-0. Outros perfis de fixação e cores sob consulta.

Sistema deslizante S1.L.20 e S2.L.20

Perfis de aro e folha - em alumínio extrudido, perfis de fixação ao teto com 26x22 mm e ao chão em "T" com 26x10 mm, perfil das folhas com 14x58 mm, lacados à cor branca Ral 9016, castanho à cor Ral 8014 ou em cor de alumínio natural C-0,. Outros perfis de fixação e cores sob consulta.

Geral

Tela mosquiteira - rede de fibra de vidro revestida a plástico standard para proteção contra insectos 47008 ou opção 47009 e 47010, para adicional retenção de pólen e poeiras, respetivamente. Para o Sistema Plissado (P1.Q.20) rede mosquiteira 100% Poliéster. Cor: Preto.

Topos e acessórios - em PVC, na cor branca, cinzento ou preto

TABELA DE DIMENSÕES

Tipo	Descrição	Largura mínima	Largura máxima	Altura mínima	Altura máxima	Área máxima m²
F.V.10 F.S.10	Sistema de aro fixo para fixação direta ao caixilho	400 mm	2200 mm de folha	400 mm	2200 mm	3,5
R.S.20	Sistema de rolo vertical para aplicação em janelas a 90º	600/650 mm	2000 mm	600 mm	1700/2400 mm	3,4/4,8
R.W.20	Sistema de rolo vertical para aplicação em claraboias com inclinação	600/650 mm	1500 mm	600 mm	1700/2400 mm	2,5/3,6
P1.Q.20	Sistema Plissado de uma folha com recolha à direita ou à esquerda.	700 mm	2200 mm por folha	1850 mm	2600 mm	5,7
S1.Z.20 S2.Z.20	Sistema deslizante de uma (S1) ou duas (S2) folhas para fixação direta ao caixilho com abertura à direita ou à esquerda	500 mm	2100 mm por folha	500 mm	3000 mm	6 por folha
S1.L.20 S2.L.20	Sistema deslizante de uma (S1) ou duas (S2) folhas para fixação ao teto e ao chão com abertura à direita ou à esquerda	500 mm	2100 mm por folha	500 mm	3000 mm	6 por folha

Nota: Outros sistemas sob consulta

Sistema fixo (F.V.10)

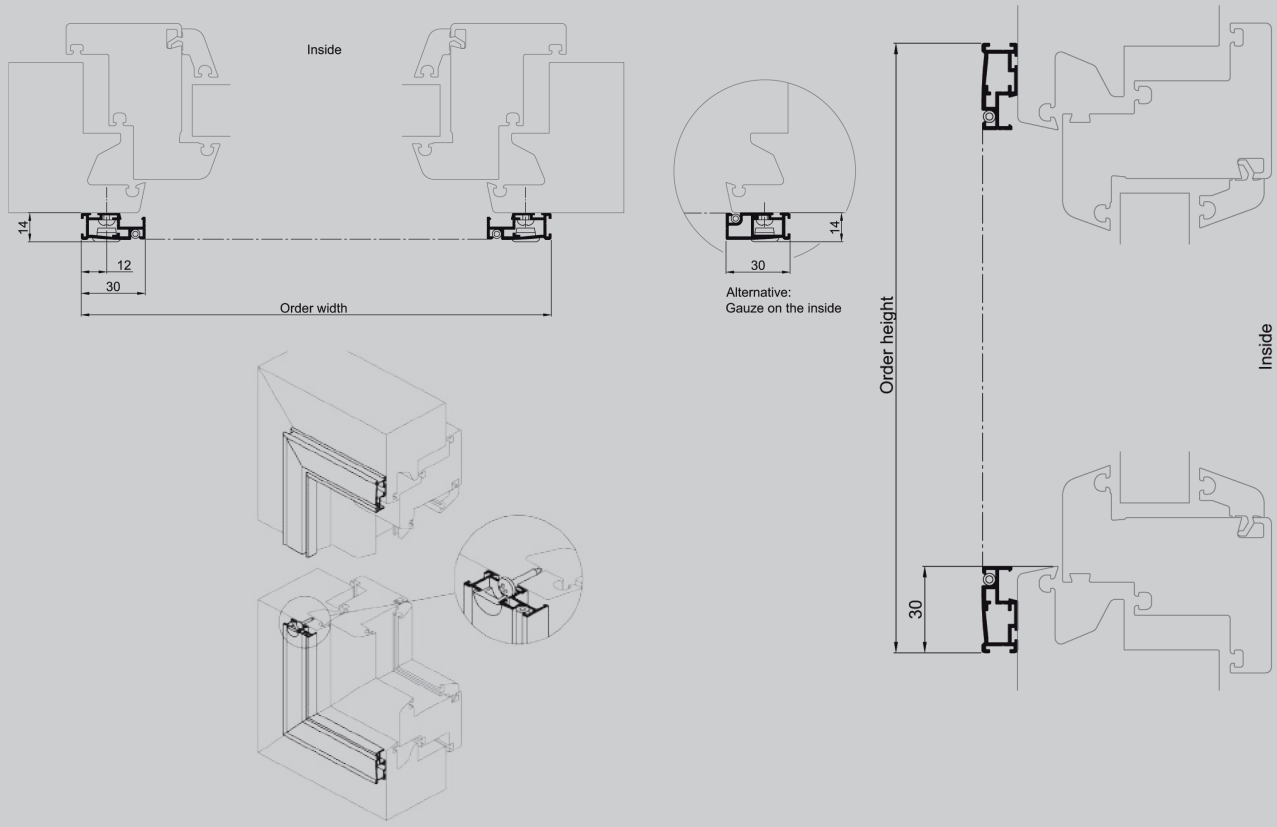

Sistema fixo (F.S.10)

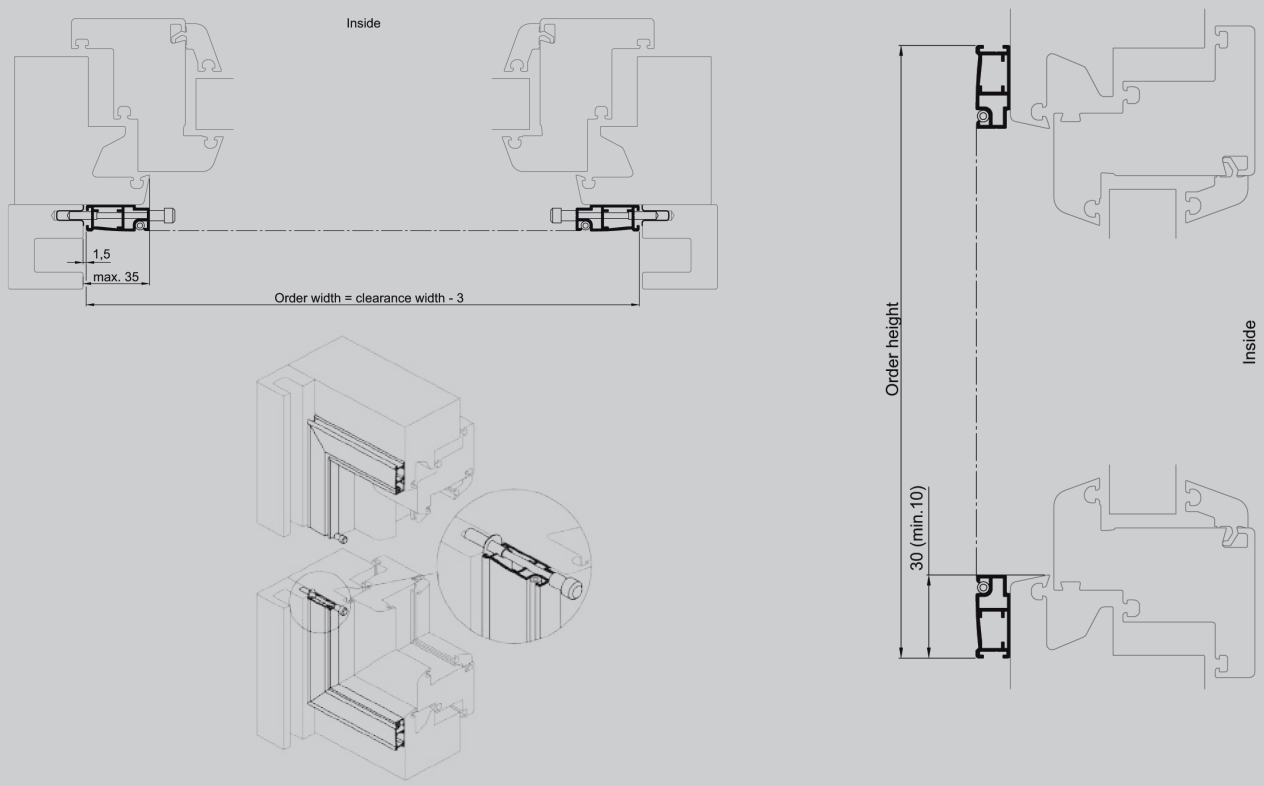

Sistema de rolo vertical (R.S.20)

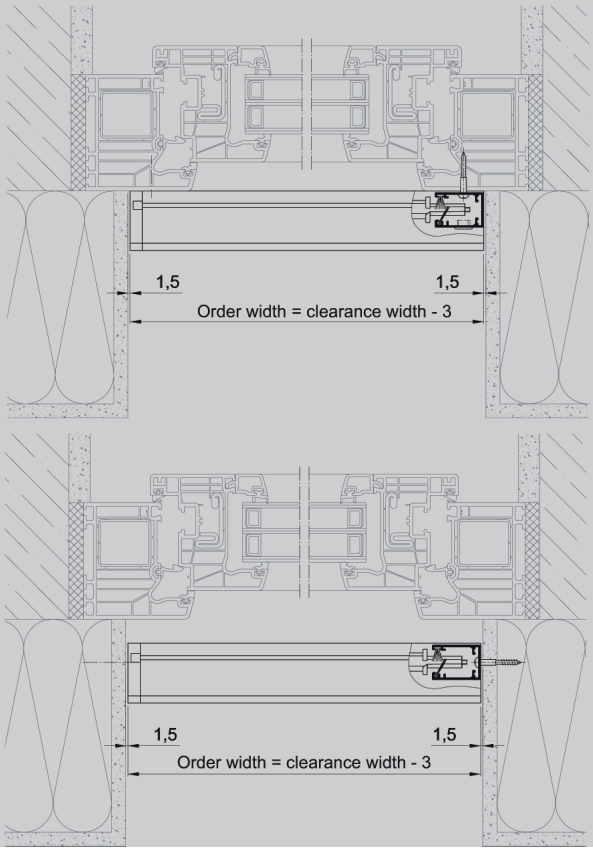

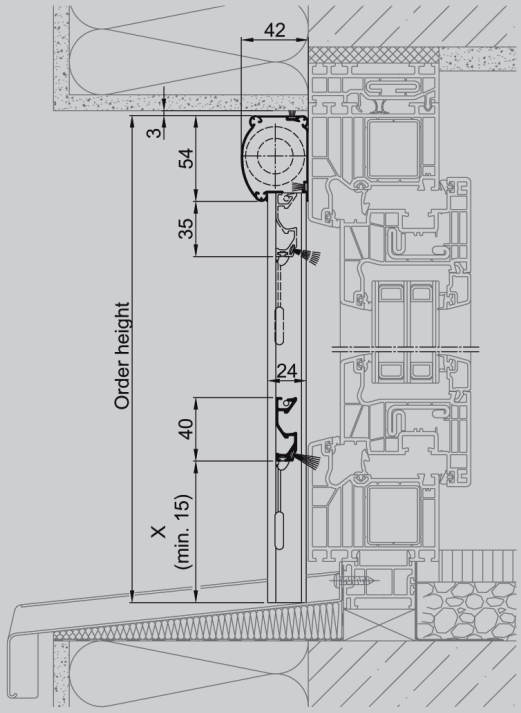

X = bottom edge of handle rail to bottom edge of guide rail;
standard setting X = 15 mm for order without specification

Sistema de rolo para claraboias (R.W.20)

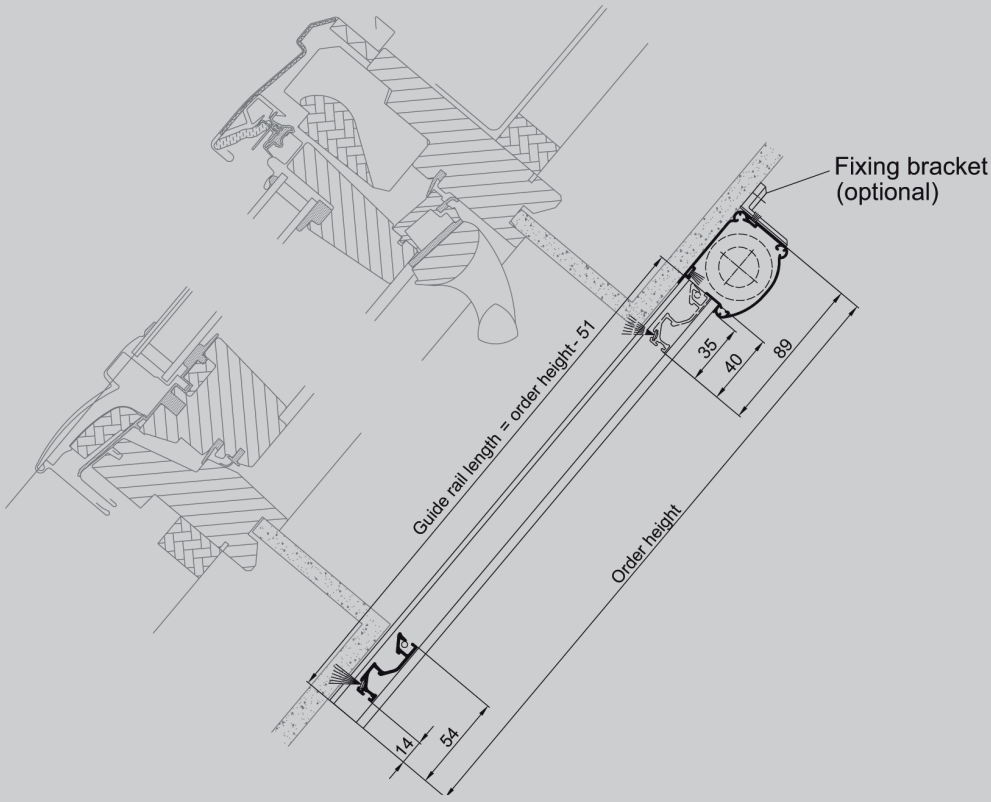

Sistema Plissado (P1.Q.10)

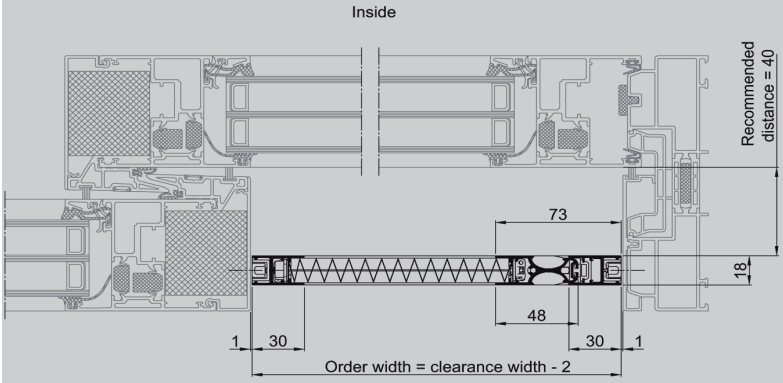

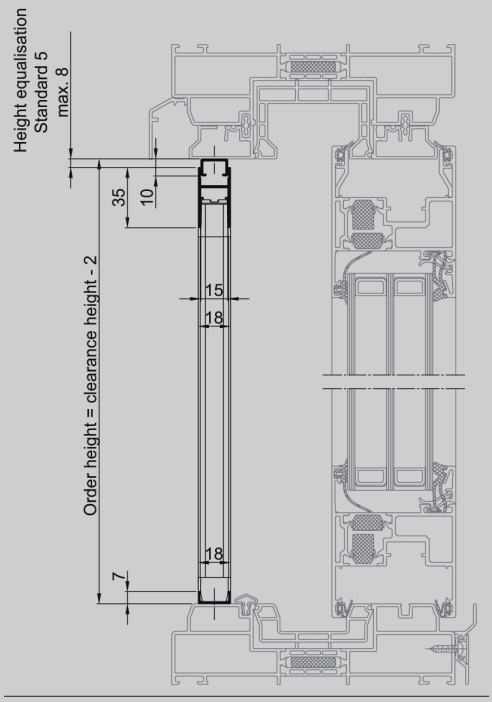

Sistema Plissado (P1.Q.21)

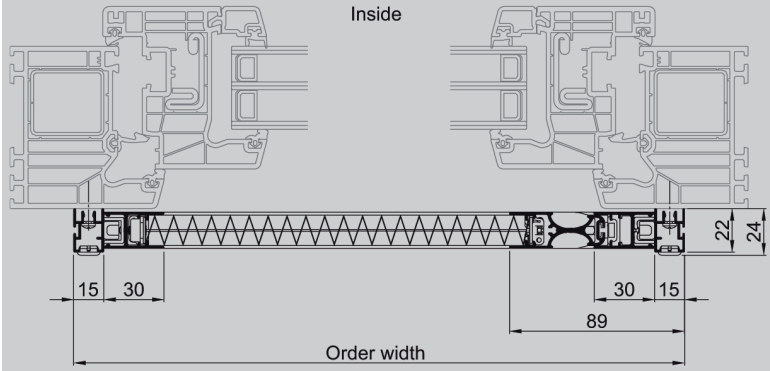

Sistema Deslizante (S1.Z.20)

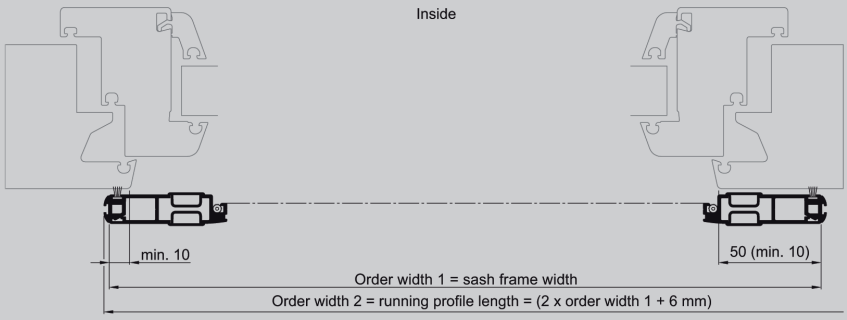

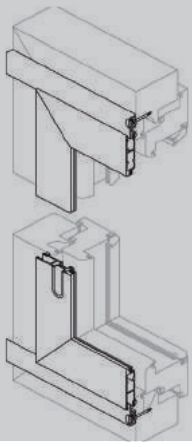

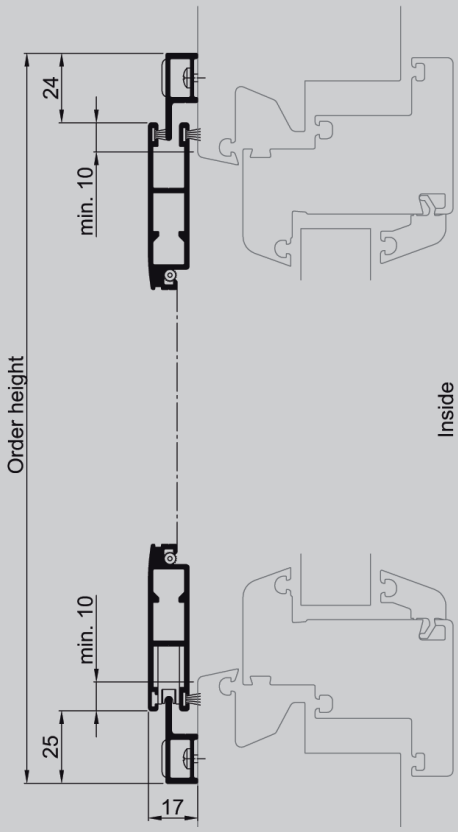

Sistema Deslizante (S2.Z.20)

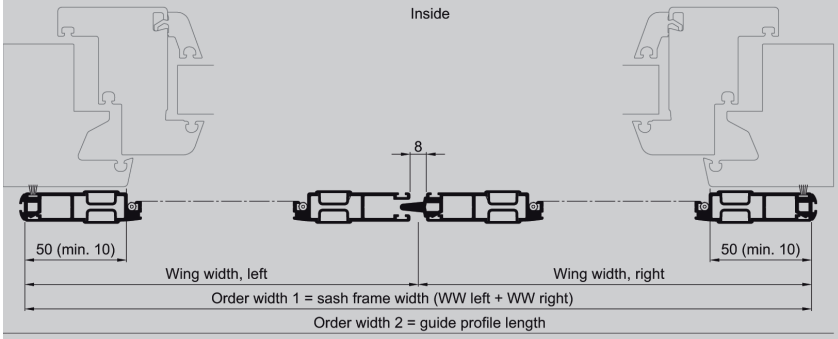

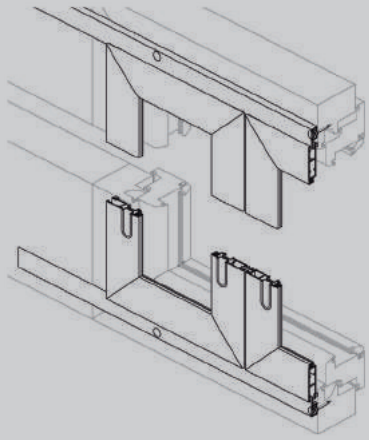

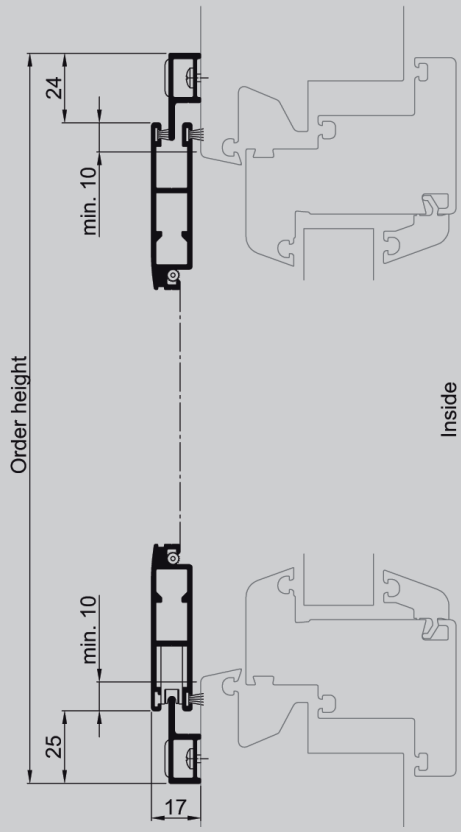

Sistema Deslizante (S1.L.20)

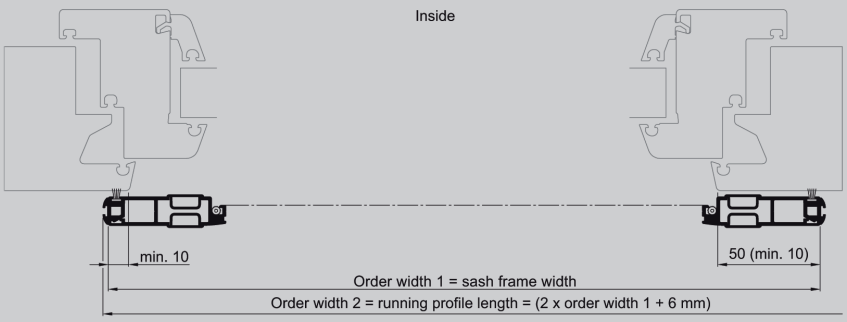

S1.L.20

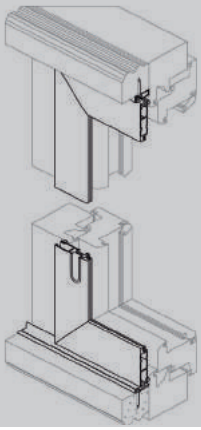
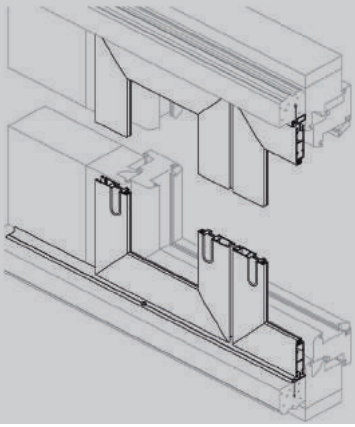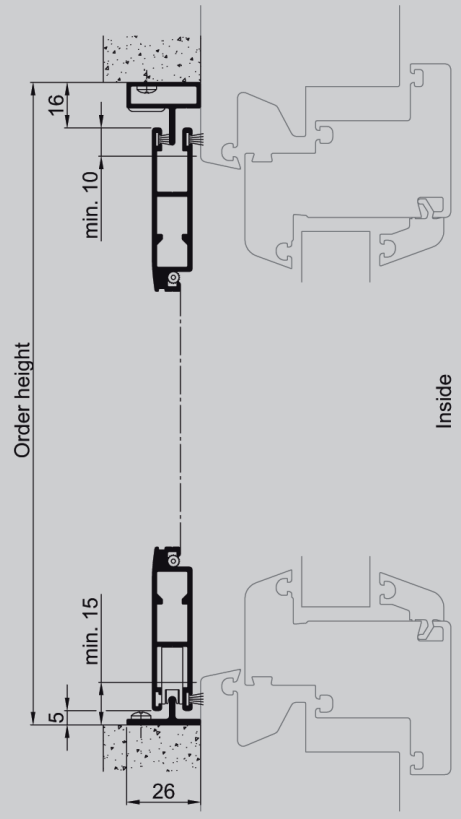
S2.L.20